BIGSUR Evo

La nouvelle génération de serrure Haute Sécurité

An ASSA ABLOY Group brand ASSA ABLOY

ABLOY

BIGSUR Evo

Exigez le meilleur pour sécuriser vos accès !

ABLOY vous propose une gamme de serrures haute sécurité bénéficiant des dernières innovations technologiques du marché et répondant aux nouvelles normes européennes en vigueur.
La serrure BIGSUR Evo allie la résistance mécanique éprouvée de la BIGSUR et les performances électroniques développées par le groupe ASSA ABLOY, en partenariat avec les plus grands acteurs du contrôle d'accès.
Bénéficiez d'une intégration architecturale optimum avec 2 versions de serrure en applique et à mortaiser, ainsi qu'une aptitude à équiper des portes coupe-feu et des voies d'évacuation.

Haute-résistance mécanique

- Serrure 2, 4 ou 6 points à pênes crochet monobloc acier 9 mm.
- Résistance 1,3 tonne par pêne en poussée perpendiculaire.
- La porte reste fermée même en cas de coupure électrique.
- Reverrouillage systématique et fiable.
- Option protecteur mécanique du cylindre.

Caractéristiques techniques	
Tension de fonctionnement/ d'alimentation	12VDC
Alimentation électrique minimale	12VDC/2 Ah
Consommation maximum/ courant d'appel moteur	1,4 A
Consommation au repos/ courant moyen de veille	85mA
Durée de verrouillage/ déverrouillage	1 s

Confort d'utilisation

- Conçue pour un usage intensif (1 million de cycles).
- Aucun risque de blocage de la serrure avec 3 organes de manœuvre indépendants : moteur, clé, béquille intérieure.
- Équipement des voies d'évacuation EN179, EN13637 et NFS61937 (DAS).
- Sortie libre par béquille ou palette de sortie EXEA.
- Sortie contrôlée par palette de sortie EXEA Control.
- Déverrouillage en moins de 0,5 seconde.
- Motorisation silencieuse.
- Pas d'entretien nécessaire.

Flexibilité d'intégration

- Raccordement rapide au système de contrôle d'accès par BUS RS485.
- Pose en applique ou encastrée dans une porte.
- Réversibilité totale sur site : gauche/droite et poussant/tirant.
- Équipement des portes coupe-feu.
- Association avec gâche plate, en U ou à répétition.

Webbrowser

- Outil de paramétrage embarqué dans la serrure.
- Diagnostic et état des compteurs.
- Permet de transmettre un rapport d'installation à la clôture du chantier.
- Connexion par un câble standard Ethernet sur la têtière de la serrure.

Sécurité électronique

Remontée d'information sur BUS RS485 en protocole ASSA ABLOY vers le système de contrôle d'accès.
- Raccordement facile et sécurisé au système de contrôle d'accès.
- Fonctionnement identique à celui de la communication sécurisée entre UTL et lecteur de badge.

Protection électronique du cylindre.
Filtrage à la clé.
Raccordement en contact sec par Gateway.
- Commande : déverrouillage permanent ou impulsionnel.
- Relais : pênes sortis, pênes rentrés, porte fermée, action béquille, anomalie.

Un design pensé pour faciliter les sorties dans le respect des règles de sécurité

- Existe en version tirant ou poussant.
- Configuration à la pose en ouverture droite ou gauche.
- Bouton d'appel en façade pour lancer la motorisation.
- Voyant lumineux de statut de la serrure.
- Sortie libre pour la version EXEA.
- Sortie normalement bloquée et déblocable par le système de contrôle d'accès ou incendie pour la version EXEA Control.

EXEA
EXEA Control

GESTION ÉLECTRONIQUE DU CYLINDRE

Le système de contrôle d'accès peut désormais contrôler l'action du cylindre à distance. Le blocage de la tringle cylindre empêche l'ouverture de secours à la clé et renforce ainsi la sécurité du bâtiment en cas de perte de clé.
Par ailleurs, des capteurs de détection de présence et de vibration du cylindre rendent également impossible le déverrouillage de la serrure en cas d'attaque du cylindre. La solution brevetée de filtrage à la clé intégrée dans la BIGSUR Evo permet de contrôler les accès à la clé à distance. L'insertion de la clé dans le cylindre génère une demande d'autorisation au système de contrôle d'accès centralisé avant de débloquer la couronne du cylindre et ainsi permettre le déverrouillage de la porte.

BIGSUR Evo 2 points en applique

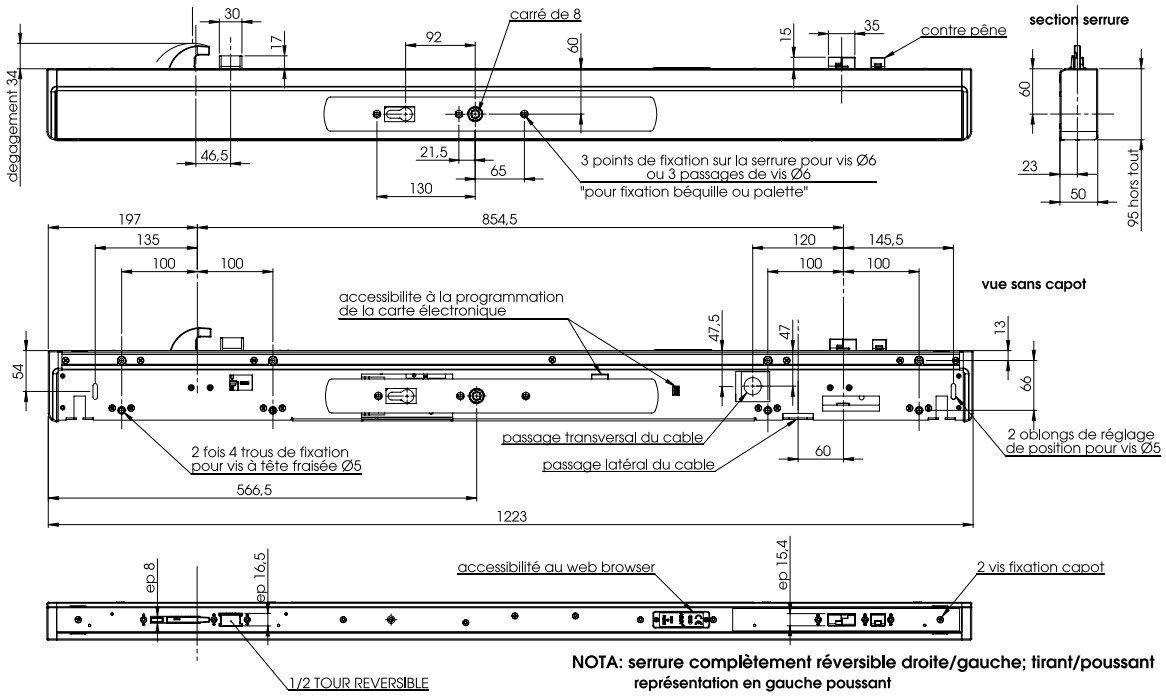

Gâche

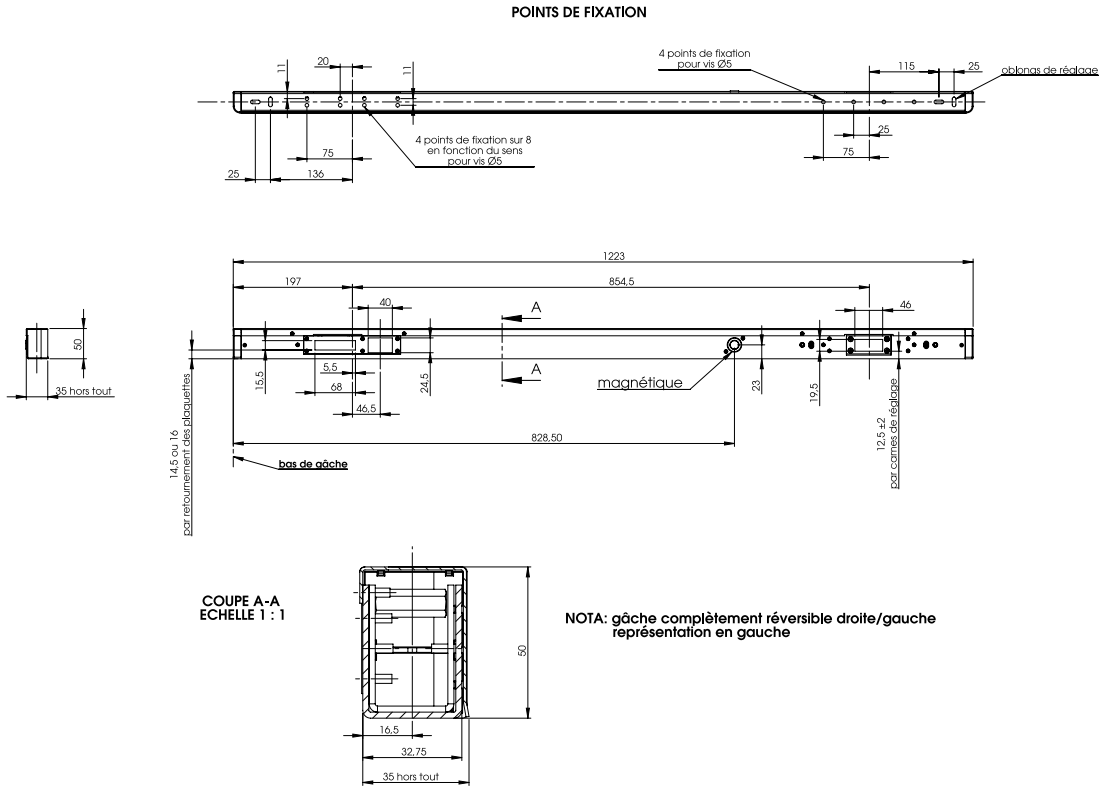

ABLOY

BIGSUR Evo 4 points en applique

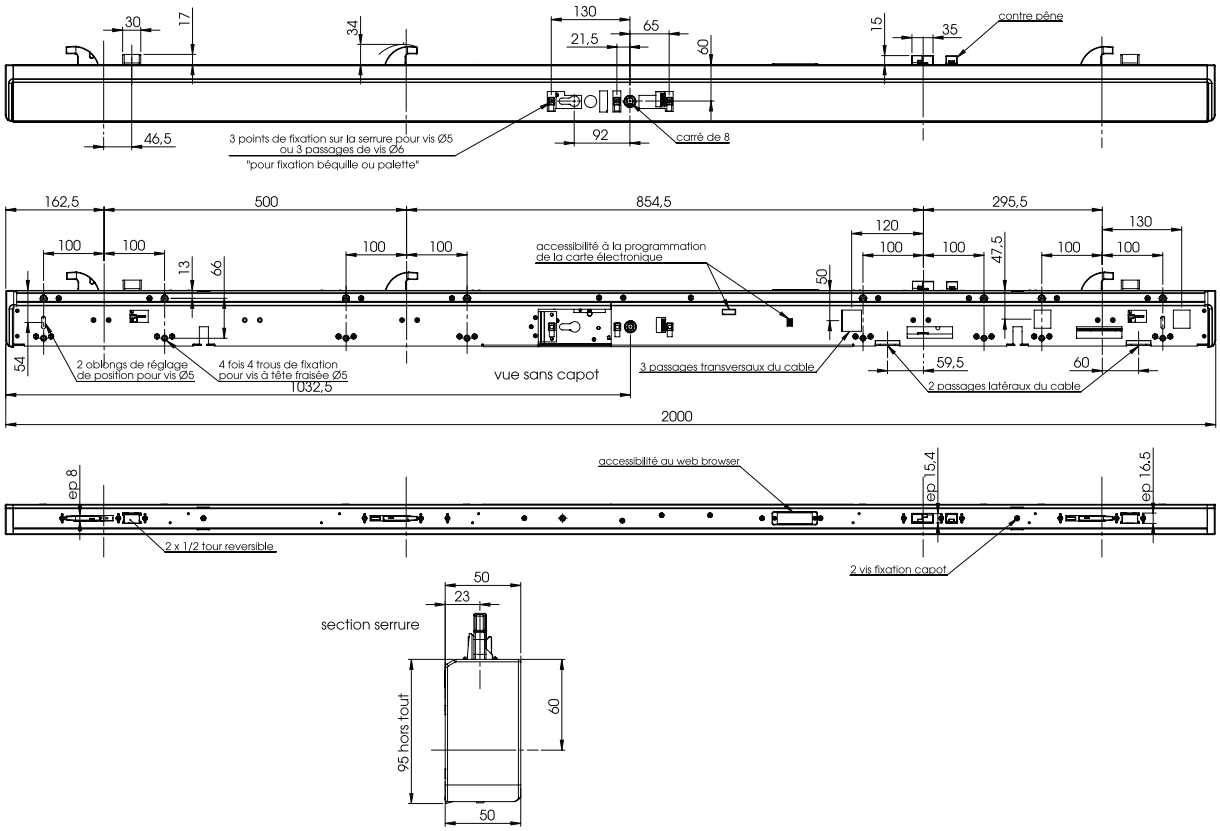

Gâche*

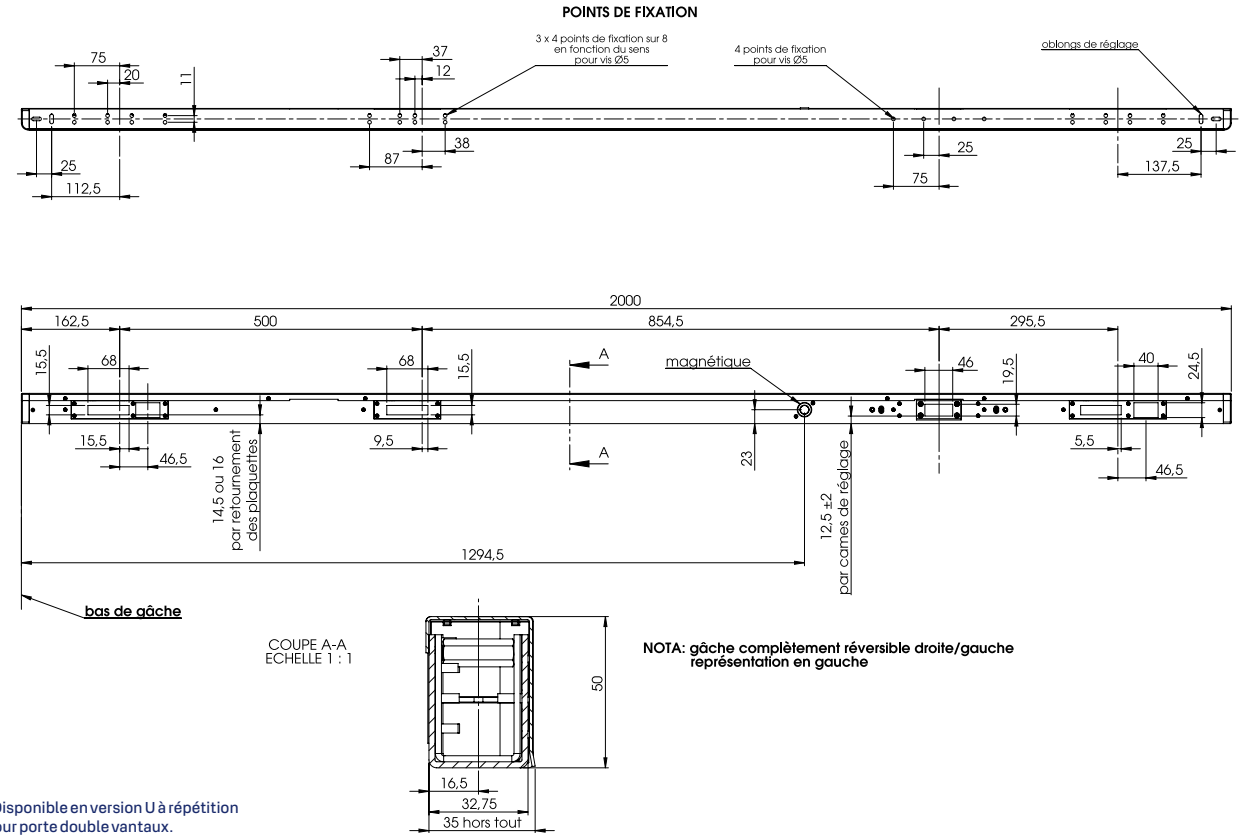

NOTA: gâche complètement réversible droite/gauche représentation en gauche

*Disponible en version U à répétition pour porte double vantaux.

BIGSUR Evo 4 points en applique

Gâche à répétition 4 points

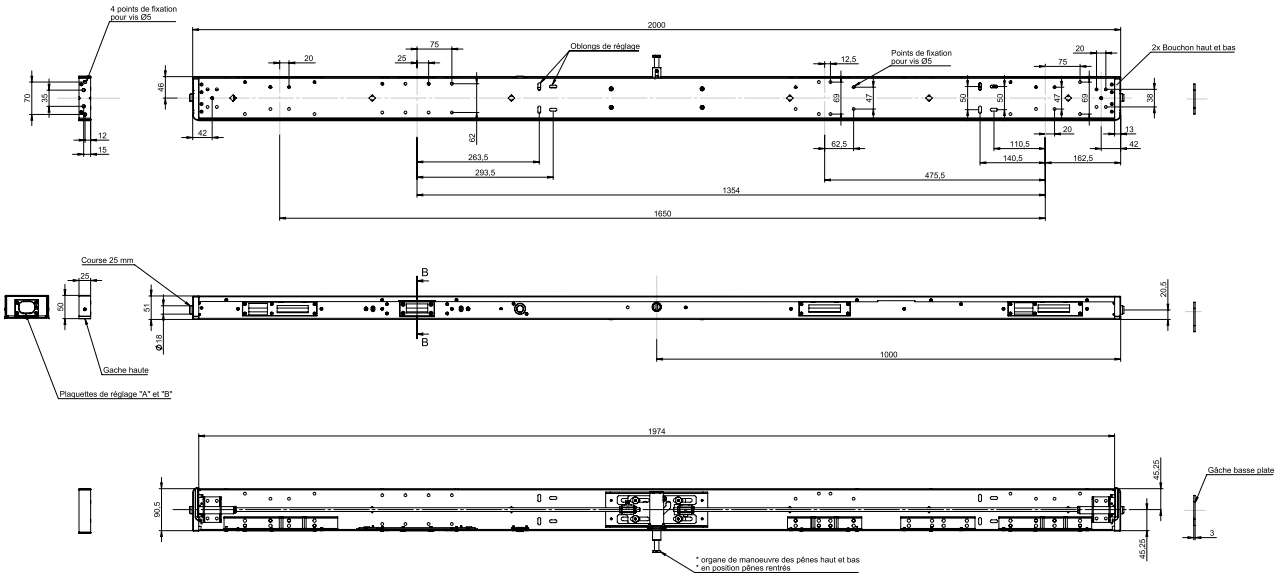

Gâche basse plate

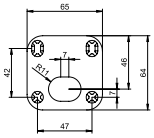

B-B (1 : 1)

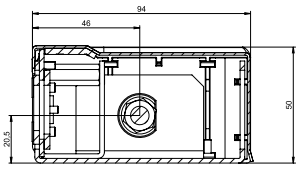

Kit rallonge pour gâche à répétition

sans capot

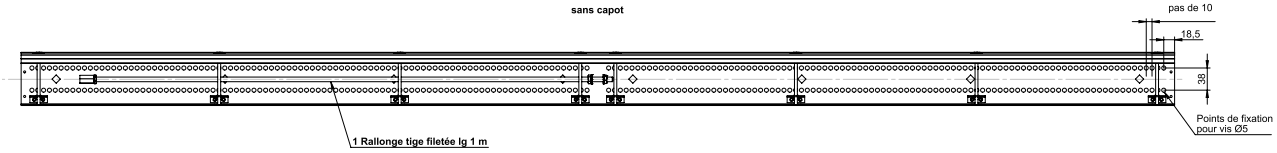

Pour faire 1 rallonge de 1 m sur serrure et gâche répétition

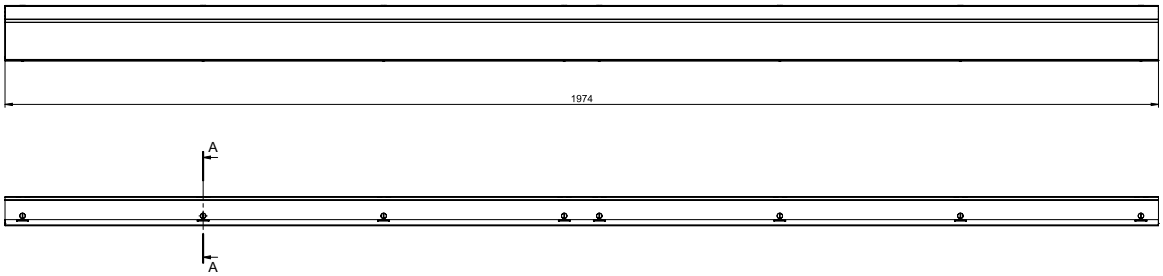

A-A (1 : 1)

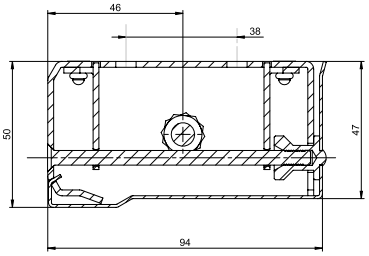

ABLOY

BIGSUR Evo 4 points à encastrer

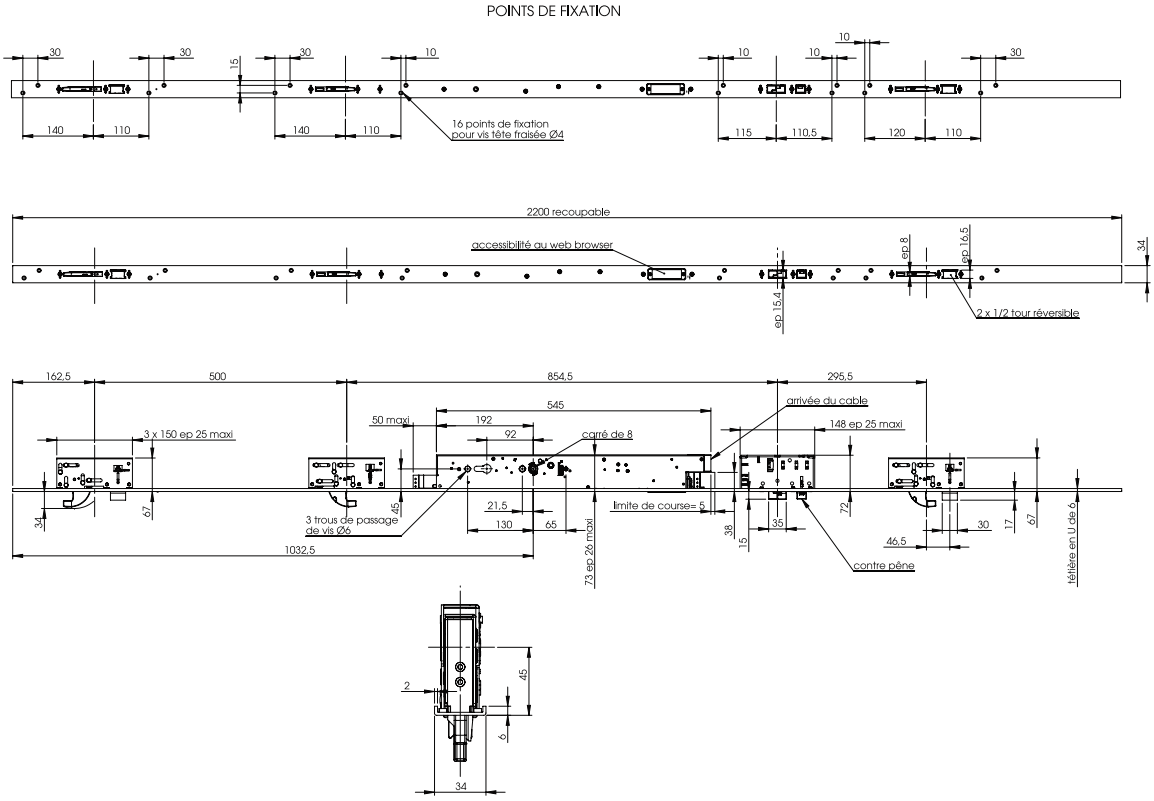

Gâche

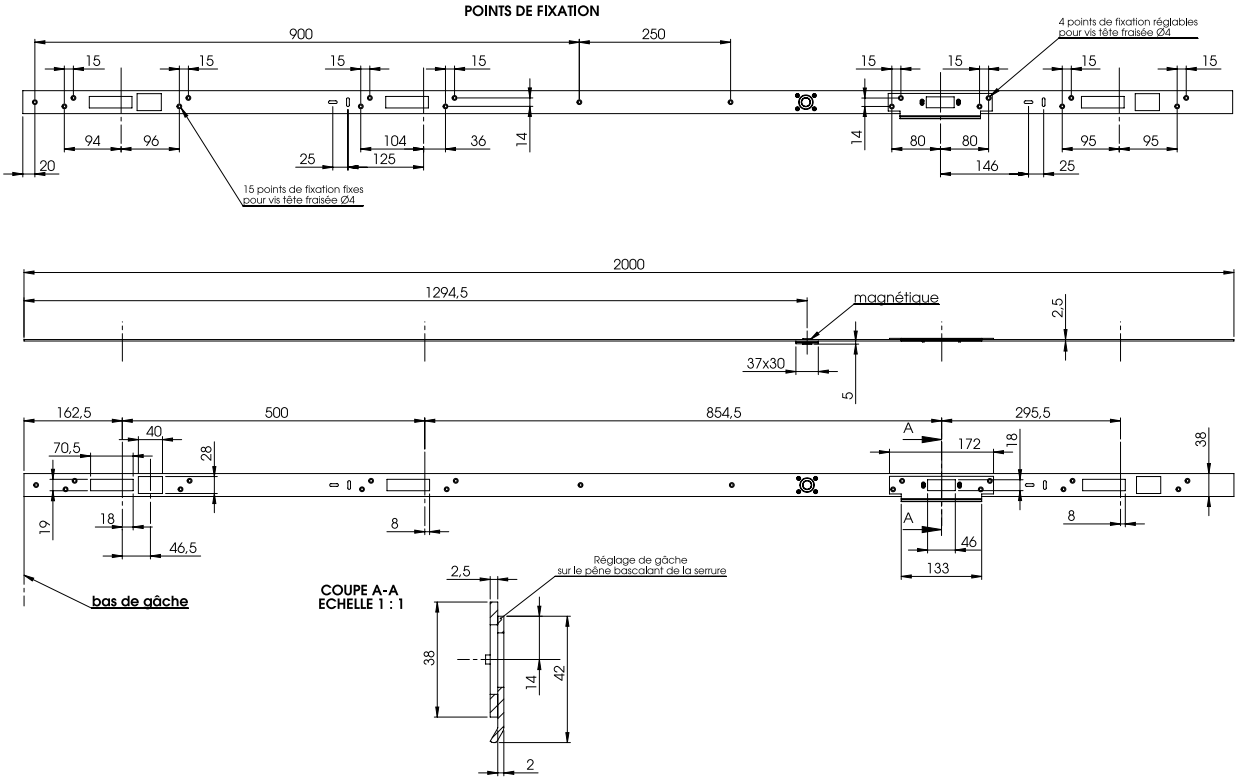

Bloc de protection du cylindre BIGSUR Evo

En applique

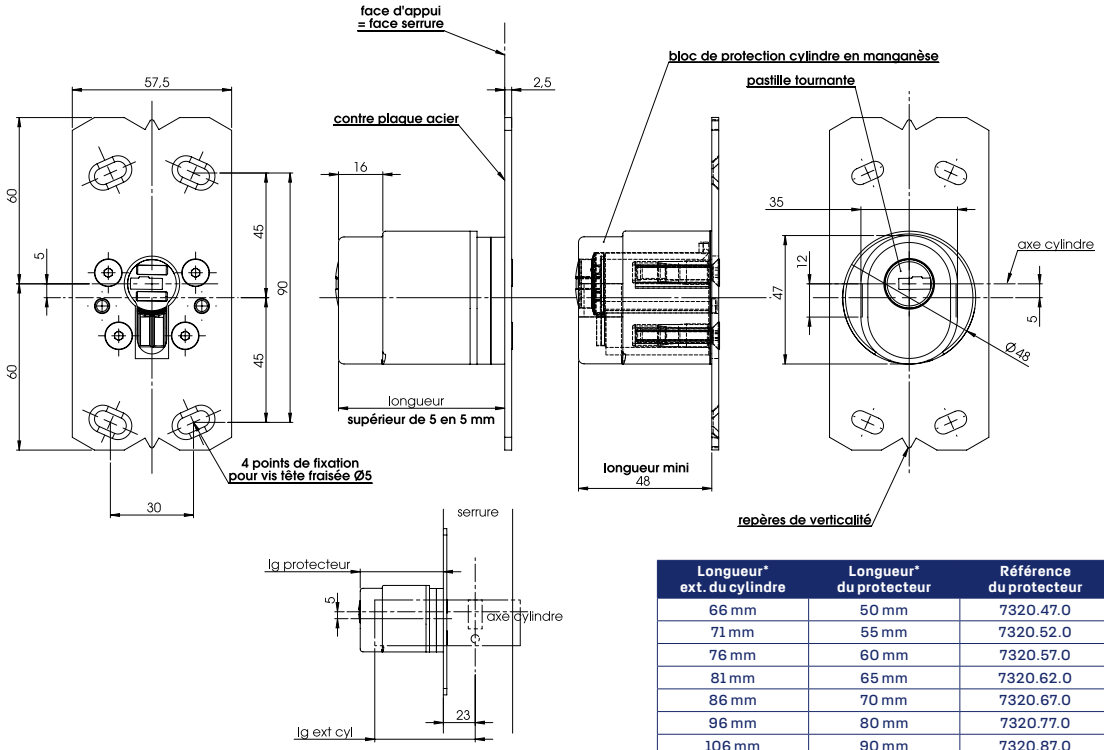

Longueur* ext. du cylindre	Longueur* du protecteur	Référence du protecteur	Épaisseur** à traverser
66 mm	50 mm	7320.47.0	47 mm
71 mm	55 mm	7320.52.0	52 mm
76 mm	60 mm	7320.57.0	57 mm
81 mm	65 mm	7320.62.0	62 mm
86 mm	70 mm	7320.67.0	67 mm
96 mm	80 mm	7320.77.0	77 mm
106 mm	90 mm	7320.87.0	87 mm
115 mm	100 mm	7320.97.0	97 mm

* Ajustable à +/-2 mm avec la rondelle.
** Épaisseur de porte + épaisseur de la plaque garniture extérieure + calage éventuel.

À encastrer

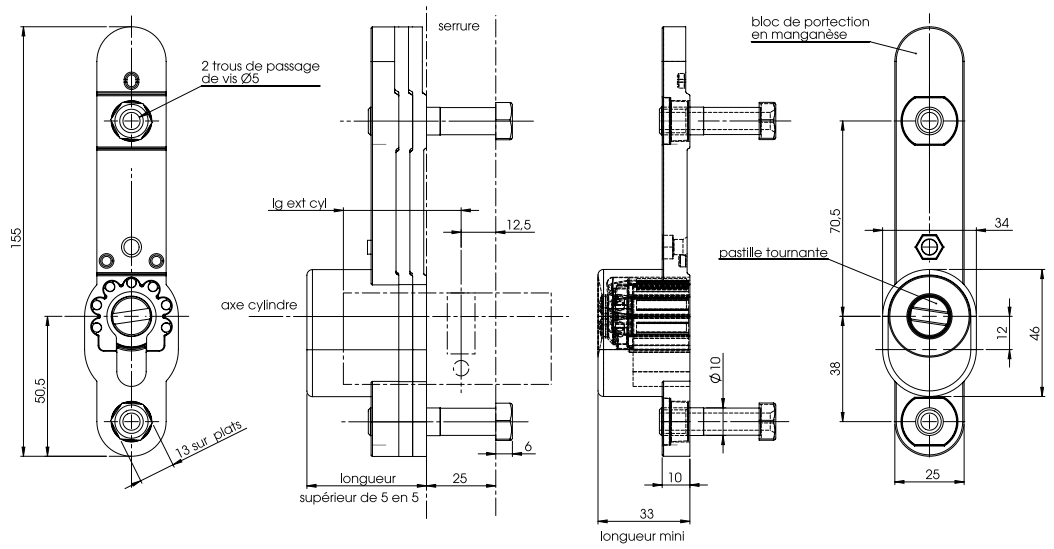

Longueur* ext. du cylindre	Longueur* du protecteur	Référence du protecteur	Distance vis cylindre extrémité protecteur
32,5 mm	32 mm	7321.32.0	45,5 mm
37,5 mm	37 mm	7321.37.0	50,5 mm
42,5 mm	42 mm	7321.42.0	55,5 mm
47,5 mm	47 mm	7321.47.0	60,5 mm

* Ajustable à +/- 2 mm avec la rondelle.

Garniture EXEA et EXEA Control

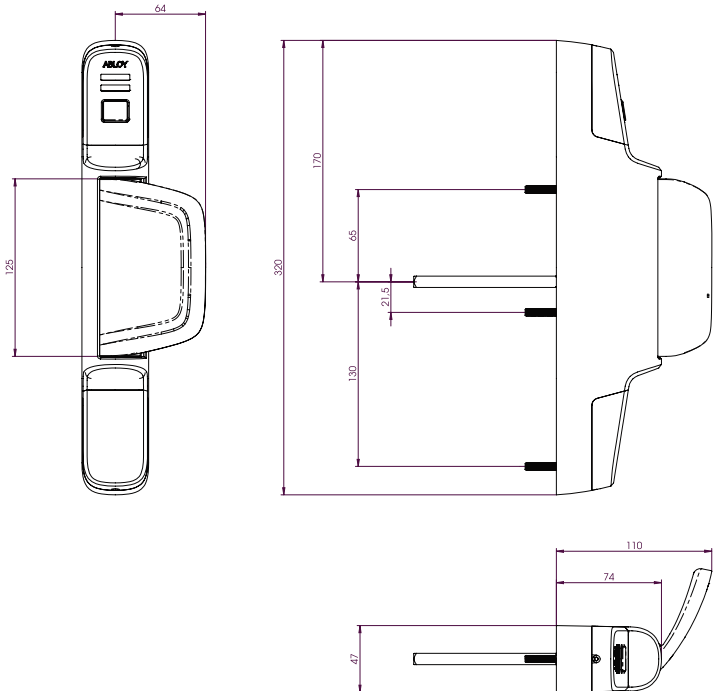

Béquille intérieure

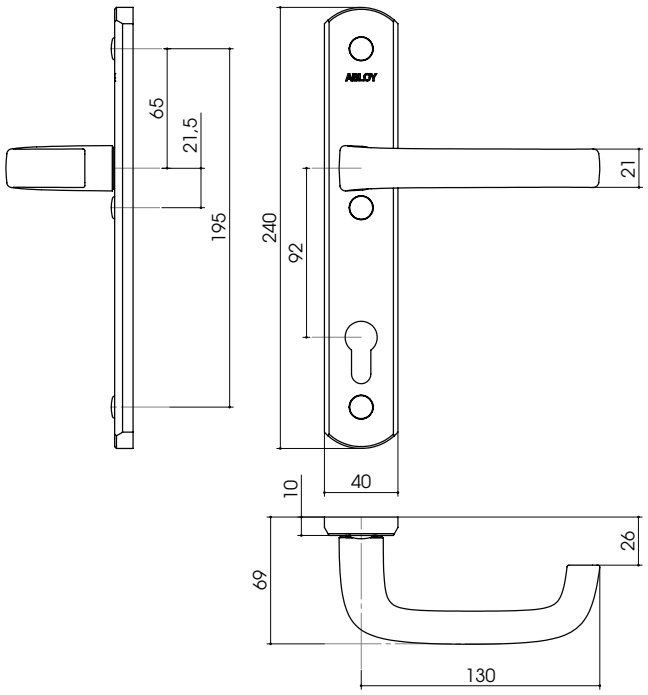

Plaque tirage extérieure

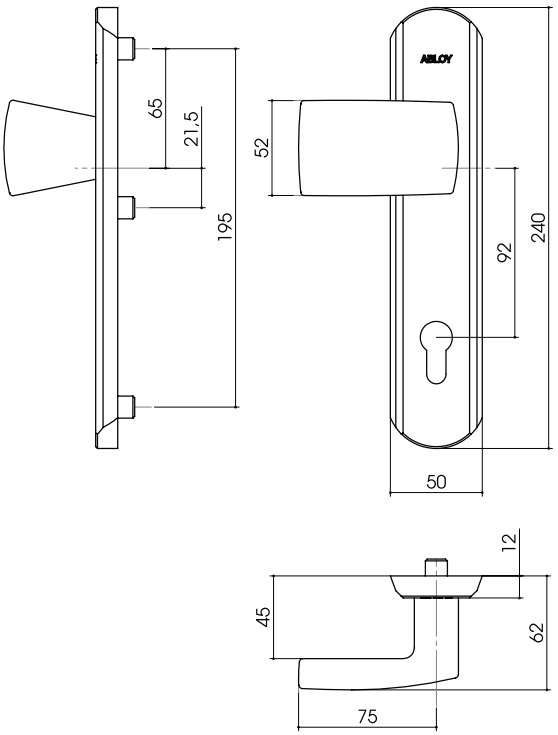

Câblage serrure BIGSUR Evo

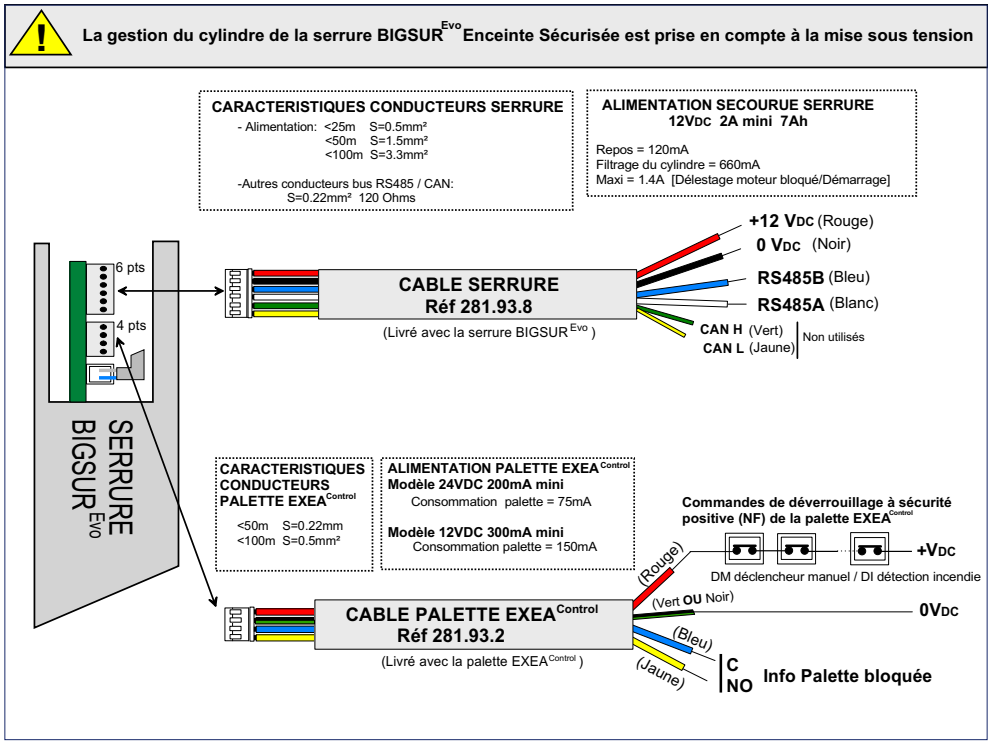

Notice gateway

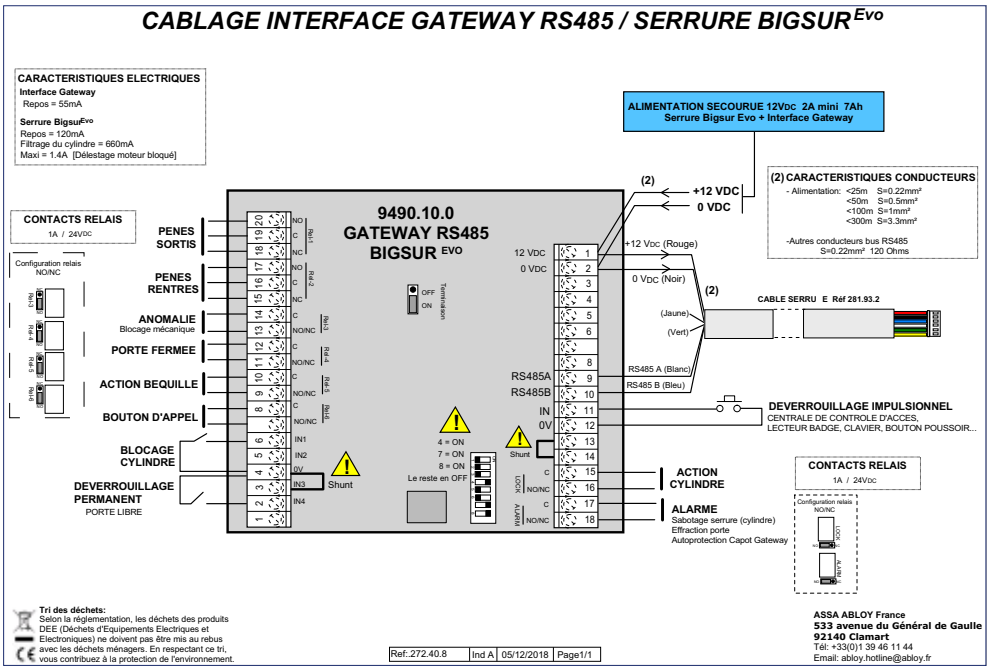

ABLOY

Aide au choix

		TRAFIC INTENSIF Sortie Libre	ÉVACUATION Sortie Contrôlée	ENCEINTE SÉCURISÉE Cylindre contrôlé
Modèle	2 points	ABLOY	ABLOY	-
	4 points	ABLOY	ABLOY	ABLOY
	6 points	-	-	ABLOY
Sortie	Libre	Béquille standard	EXEA	EXEA
	Contrôlée	-	EXEA Control	EXEA Control
Modèle	EN179*	Béquille standard	EXEA	EXEA
	EN13637*	-	EXEA Control	EXEA Control
	NFS 61937 (DAS)		EXEA Control	EXEA Control
Protection cylindre	Électronique	-	-	Détection d'attaque et blocage
	Mécanique	Bloc de protection BIGSUR Evo		
Filtrage à clé		-	-	option
Connection système		BUS RS485 ou contact sec	BUS RS485 ou contact sec	BUS RS485 ou contact sec

Caractéristiques techniques	
Gâche	Disponible en 2, 4 et 6 points et à répétition Version plate ou en applique
Plaque de tirage extérieur	Disponible en version aveugle, perçage cylindre ou perçage protecteur
Béquille sur plaque pour sortie libre	Disponible en version aveugle ou perçage cylindre
Plaque de tirage intérieure	Disponible en version aveugle ou perçage cylindre
EXEA	Sortie libre
EXEA Control	Sortie contrôlée
Cylindre	**ABLOY** PROTEC²
Bloc de protection	Disponible en plusieurs longueurs et en 2 versions applique et à encastrer
Gateway BUS 485	Pour connexion en contact sec. Dimensions 180 x 180 x 45 mm Compatible Webbrowser et connexion BUS RS485 a posteriori

*Certification en cours.

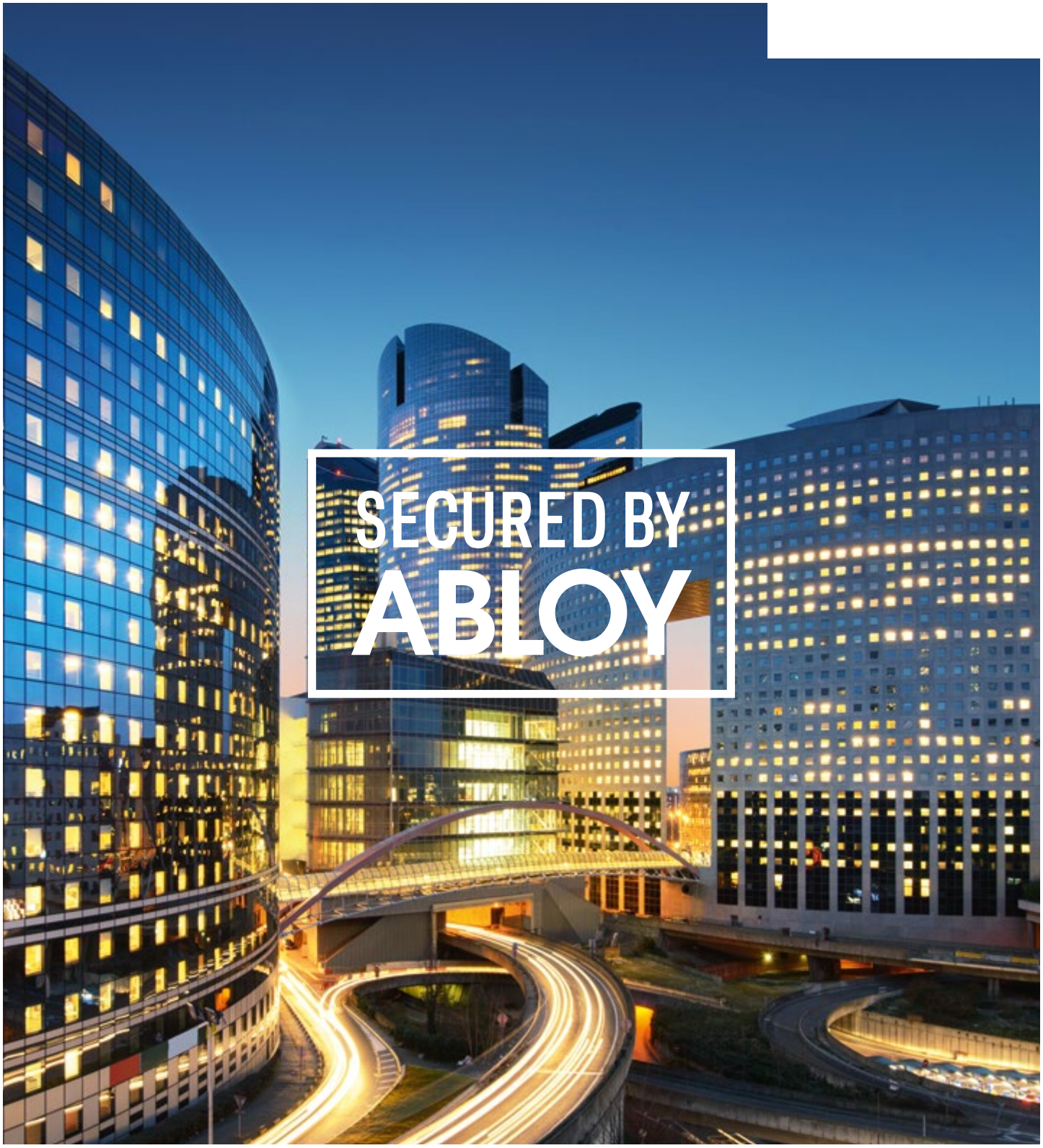

05/2020 | B304 575 624 00016 RCS Versailles. Document et photos non contractuels. ABLOY France se réserve le droit de modifier ses produits sans préavis. Photos : AdobeStock, DR. **GRAPHIK Lab**.

ABLOY propose des solutions de sécurité et de verrouillage innovantes, afin de rendre le monde plus sûr. Combinant l'expertise mécanique et électronique, ABLOY développe des solutions de sécurité de pointe pour protéger les personnes, les biens et les entreprises. ABLOY fait partie du groupe ASSA ABLOY, leader mondial des solutions d'accès. Chaque jour, nous permettons aux personnes de se sentir en sécurité et d'évoluer dans un monde plus ouvert.

ABLOY France
106 avenue Marx Dormoy
92120 Montrouge – France
Tél. : +33 (0)1 39 46 11 44
www.abloy.fr
info@abloy.fr

An ASSA ABLOY Group brand ASSA ABLOY

ABLOY